C0	28/02/13	Emissione per approvazione	LC	FP	FP
REVISIONE		DESCRIZIONE	EL.	CON.	APP.

MINISTERO DELLE INFRASTRUTTURE E DEI TRASPORTI

MAGISTRATO ALLE ACQUE

NUOVI INTERVENTI PER LA SALVAGUARDIA DI VENEZIA

LEGGE N. 798 DEL 29-11-1984
CONVENZIONE REP. 7191 DEL 04-10-1991
ATTO ATTUATIVO REP. 8249 DEL 28-12-2007 (PROGETTAZIONE)
ATTO ATTUATIVO REP. 8100 DEL 19-12-2005 (PROGETTAZIONE)
ATTO ATTUATIVO REP. 8308 DEL 16-12-2008 (PROGETTAZIONE)
ATTO ATTUATIVO REP. 8602 DEL 08-02-2013 (OPERA)

INTERVENTI ALLE BOCCHE LAGUNARI PER LA REGOLAZIONE DEI FLUSSI DI MAREA

CUP: D51B02000050AC1 (OPERA)

PROGETTO ESECUTIVO

(estratto ed aggiornamento del progetto esecutivo di WBS LN.L1.50, favorevolmente esaminato dal CTM del 19.11.2008 con voto n. 176, del progetto esecutivo di WBS MA.L1.50, favorevolmente esaminato dal Comitato Tecnico di Magistratura del 21.04.2010 con voto n. 66 e del progetto esecutivo di WBS CH.L1.50, favorevolmente esaminato dal CTM del 18.09.2009 con voto n. 158)

WBS: LN.L1.50 - MA.L1.50 - CH.L1.50
WBE: LN.L1.50.PE.13 - MA.L1.50.PE.06 - CH.L1.50.PE.06

BOCCHE DI LIDO S. NICOLO' – MALAMOCCO – CHIOGGIA IMPIANTI

FORNITURA COMPONENTI IMPIANTI MECCANICI ED ELETTRICI - II FASE

TIPICO QUADRI N-QLP8007A/B

ELABORATO	CONTROLLATO	APPROVATO
L. Carretta	F. Pinton	F. Pinton
N. ELABORATO	**CODICE FILE**	**DATA**
MV100P-PE-GEK-3095-C0	MV100P-PE-GEK-3095-C0.doc	28 Febbraio 2013

CONSORZIO "VENEZIA NUOVA"

COORDINAMENTO PROGETTAZIONE

VERIFICATO: L. Carretta
CONTROLLATO: V. Ardone

CONSORZIO VENEZIA NUOVA
Ing. M. Brotto

PROGETTAZIONE ESECUTIVA WBS

TECHNITAL

Il Responsabile: Ing. Alberto Scotti

PROGETTAZIONE ESECUTIVA WBE

THETIS

Ing. Fabio Pinton

ORDINE DEGLI INGEGNERI della PROVINCIA di VENEZIA
Ingegnere FABIO PINTON
N. 4341

OPERA PROTETTA AI SENSI DELLA LEGGE 22 APRILE 1941 N° 633 TUTTI I DIRITTI RISERVATI
QUALSIASI RIPRODUZIONE ED UTILIZZAZIONE NON AUTORIZZATE SARANNO PERSEGUITE A RIGORE DI LEGGE

EDIFICIO ELE/HVAC
N-QLP8007A/B - SCHEMA UNIFILARE

Rev.	Data	Codice	Fog. n.
C0	28/02/2013	MV100P-PE-GEK-3095-C0	2

INDICE

INDICE REVISIONE

FOGLIO	DESCRIZIONE	REVISIONE FOGLIO								
		C0	.	.	.	.	.	.	.	.
001	PRIMA PAGINA	X								
002	INDICE	X								
003	SBARRA N	X								
004	SBARRA N	X								
005	SBARRA N	X								
006	SBARRA P	X								
007	SBARRA P	X								
008	SBARRA P	X								
009	SBARRA S	X								
010	SBARRA S	X								
011	SBARRA S	X								
012										
013										
014										
015										
016										
017										
018										
019										
020										
021										
022										
023										
024										
025										
026										
027										
028										
029										
030										
031										
032										
033										
034										
035										
036										
037										
038										
039										
040										
041										
042										
043										
044										
045										
046										
047										
048										
049										
050										
051										
052										

EDIFICIO ELE/HVAC
N-QLP8007A/B - SCHEMA UNIFILARE

Rev.	Data	Documento	Fog. n.
C0	28/02/2013	MV100P-PE-GEK-3095-C0	3

SCHEMA UNIFILARE

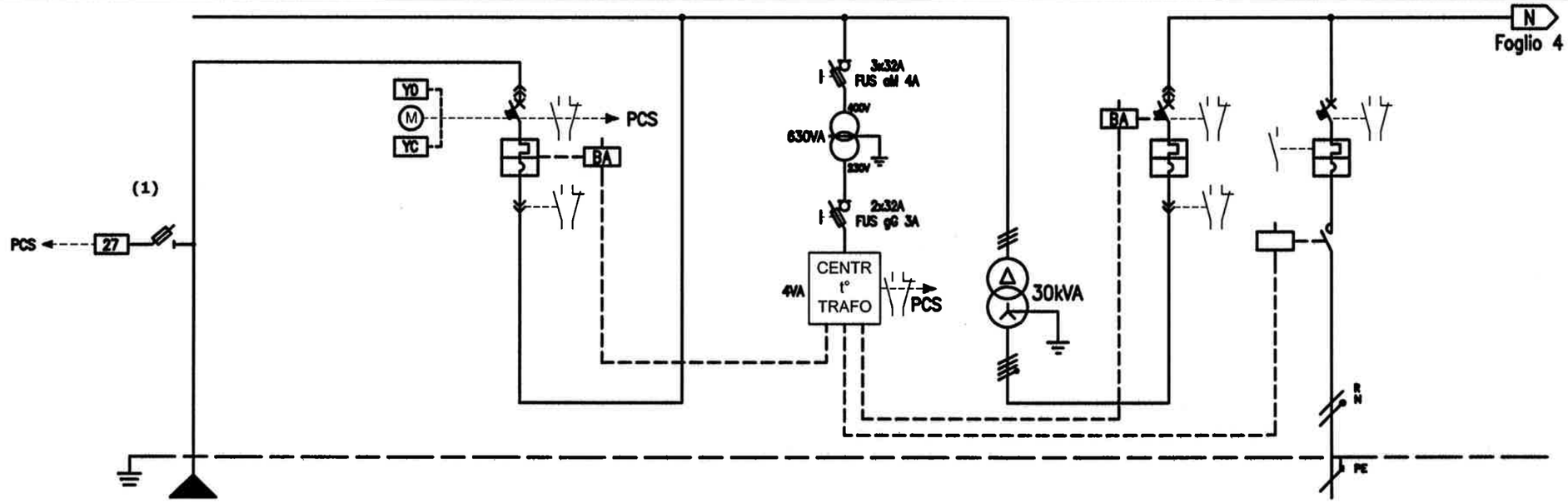

(1)NOTA:
Schemi Arrivo "A"- Tipico 10

NUMERAZIONE MORSETTI

NUMERAZIONE CIRCUITO		DISTRIBUZIONE		RSTPE				RST			2	-	3	-	4	RSTN	5	RN		
DESCRIZIONE CIRCUITO			DAL N-QGB8003A/B SBARRA-N								Centralina termometrica trasformatore		Trasformatore d'isolamento 415/400 V – Dyn		Protezione secondario Trafo		Protezione Ventilazione Trafo			
TIPO APPARECCHIO								–							–		–			
INTERRUTTORE	Icu [kA]							36							36		25			
	N. POLI	In [A]					3P	63							4P	50	2P	10		
	CURVA/SGANCIATORE						TM-D								TM-D		C			
	Ir [A]	tr [s]					63	1X							40	0.8X	10			
	Isd [A]	tsd [s]					630								400		100			
	Ii [A]																			
	Ig [A]	tg [s]																		
DIFFERENZIALE	TIPO	CLASSE																		
	Idn [A]	tdn [ms]																		
CONTATTORE	TIPO	CLASSE																		
TELERUTTORE	BOBINA [V]	N. POLI	In [A]																	
TERMICO	TIPO	Irth [A]																		
FUSIBILE	N. POLI	In [A]																		
ALTRE APP.	TIPO	MODELLO																		
CONDUTTURA	TIPO ISOLAMENTO	POSA	EPR																	
	SEZIONE FASE-N-PE/PEN [mmq]																			
	Ib [A]	Iz [A]																		
	Un [V]	Pn [kW]	400					3,75												
FONDO LINEA	Icc min [kA]	Icc max [kA]		36																
	LUNGHEZZA [m]	dV TOTALE [%]																		
NOTE																				

EDIFICIO ELE/HVAC
N-QLP8007A/B - SCHEMA UNIFILARE

Rev. C0	28/02/2013	MV100P-PE-GEK-3095-C0	Fog. n. 4
		SCHEMA UNIFILARE	

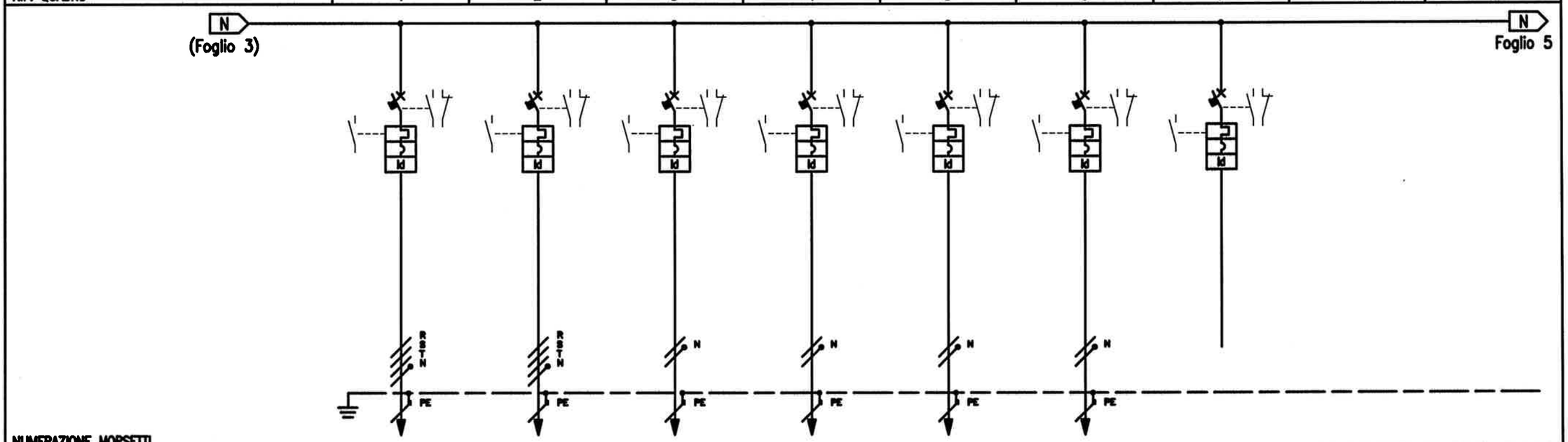

RIF. QUADRO			1		2		3		4		5		6		7		8		9	
NUMERAZIONE MORSETTI																				
NUMERAZIONE CIRCUITO		DISTRIBUZIONE	6	RSTNPE	7	RSTNPE	8	FNPE	9	FNPE	10	FNPE	11	FNPE	12	RSTNPE				
DESCRIZIONE CIRCUITO			Circuito Luce Pianta Quota +0,5 N01		Circuito Luce Pianta Quota +3,65 N02		Circuito Luce Pianta Quota +3,65 N03		Circuito Luce Pianta Copertura N04		Circuito Luce Pianta Copertura N05		Prese Luce N6		Riserva N7					
TIPO APPARECCHIO																				
INTERRUTTORE	Icu [kA]		25		25		25		25		25		25		25					
	N. POLI	In [A]	4P	6	4P	6	2P	6	2P	6	2P	6	2P	6	2P	6				
	CURVA/SGANCIATORE		C		C		C		C		C		C		C					
	Ir [A]	tr [s]	6		6		6		6		6		6		6					
	Isd [A]	tsd [s]	60		60		60		60		60		60		60					
	Ii [A]																			
	Ig [A]	tg [s]																		
DIFFERENZIALE	TIPO	CLASSE	–	AC	–	AC	–	AC	–	AC	–	AC	–	AC	–	AC				
	Idn [A]	tdn [ms]	0,03	Istantaneo	0,03	Istantaneo	0,03	Istantaneo	0,03	Istantaneo	0,03	Istantaneo	0,03	Istantaneo	0,03	Istantaneo				
CONTATTORE	TIPO	CLASSE																		
TELERUTTORE	BOBINA [V]	N. POLI / In [A]																		
TERMICO	TIPO	Irth [A]																		
FUSIBILE	N. POLI	In [A]																		
ALTRE APP.	TIPO	MODELLO																		
CONDUTTURA	TIPO ISOLAMENTO	POSA	EPR	13	EPR	13	EPR	13	EPR	13	EPR	13	EPR	13						
	SEZIONE FASE-N-PE/PEN [mmq]		5G2,5		5G2,5		3G2,5		3G2,5		3G2,5		3G2,5							
	Ib [A]	Iz [A]	1,804	30	1,804	30	2,88	30	1,44	30	1,93	30	2,88	30						
	Un [V]	Pn [kW]	400	1,125	400	1,125	230	0,6	230	0,3	230	0,4	230	0,6						
FONDO LINEA	Icc min [kA]	Icc max [kA]																		
	LUNGHEZZA [m]	dV TOTALE [%]	60	0,47	55	0,44	55	1,24	85	0,96	85	1	20	0,51						
NOTE																				

EDIFICIO ELE/HVAC
N-QLP8007A/B - SCHEMA UNIFILARE

Rev. C0	28/02/2013	MV100P-PE-GEK-3095-C0	Fog. n. 5
		SCHEMA UNIFILARE	

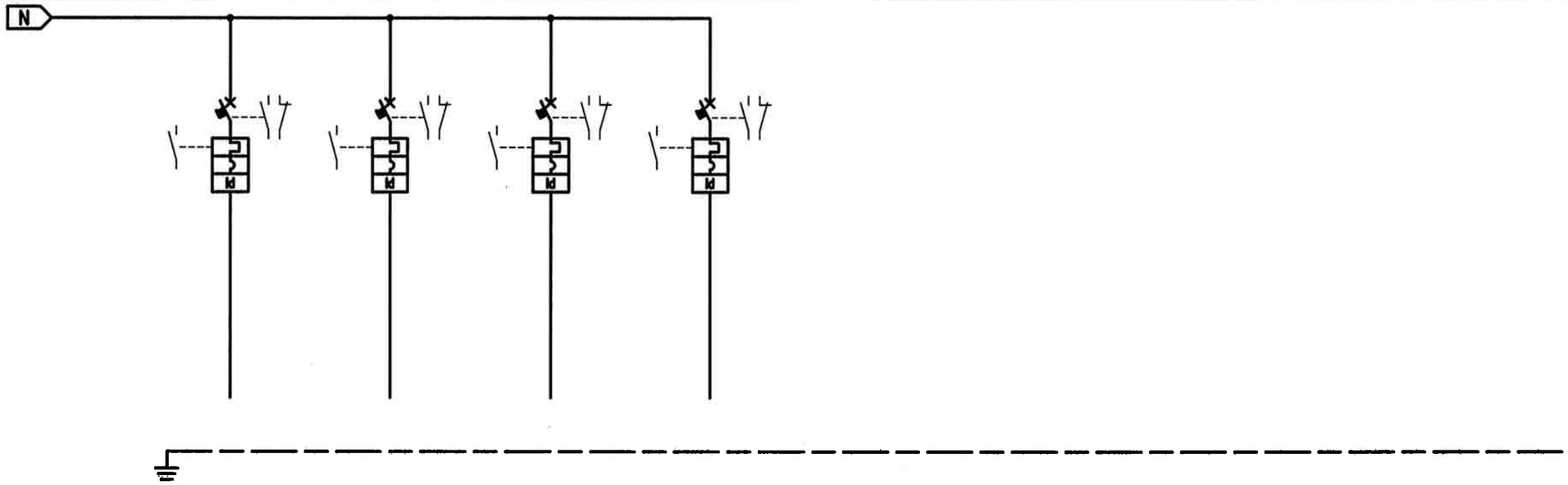

NUMERAZIONE MORSETTI

RIF. QUADRO			1		2		3		4		5	6	7	8	9
NUMERAZIONE CIRCUITO		DISTRIBUZIONE	13	RSTNPE	14	RSTNPE	15	RSTNPE	16	RSTNPE					
DESCRIZIONE CIRCUITO			Riserva		Riserva		Riserva		Riserva						
TIPO APPARECCHIO															
INTERRUTTORE	Icu [kA]		25		25		25		25						
	N. POLI	In [A]	4P	6	4P	6	4P	6	2P	16					
	CURVA/SGANCIATORE		C		C		C		C						
	Ir [A]	tr [s]	6		6		6		16						
	Isd [A]	tsd [s]	60		60		60		160						
	Ii [A]														
	Ig [A]	tg [s]													
DIFFERENZIALE	TIPO	CLASSE	–	AC	–	AC	–	AC	–	AC					
	Idn [A]	tdn [ms]	0,03	Istantaneo	0,03	Istantaneo	0,03	Istantaneo	0,03	Istantaneo					
CONTATTORE	TIPO	CLASSE													
TELERUTTORE	BOBINA [V]	N. POLI In [A]													
TERMICO	TIPO	Irth [A]													
FUSIBILE	N. POLI	In [A]													
ALTRE APP.	TIPO	MODELLO													
CONDUTTURA	TIPO ISOLAMENTO	POSA													
	SEZIONE FASE-N-PE/PEN [mmq]														
	Ib [A]	Iz [A]													
	Un [V]	Pn [kW]													
FONDO LINEA	Icc min [kA]	Icc max [kA]													
	LUNGHEZZA [m]	dV TOTALE [%]													
NOTE															

EDIFICIO ELE/HVAC
N-QLP8007A/B - SCHEMA UNIFILARE

Rev. C0	28/02/2013	MV100P-PE-GEK-3095-C0	Fog. n. 6
		SCHEMA UNIFILARE	

(**)NOTA:

I dispositivi e la logica di commutazione del quadro non è oggetto della presente variante, in tal senso si dovrà far riferimento al criteri definiti nel progetto originario.
Per il funzionamento del sistema di commutazione degli interruttori generali, ci si attenga agli schemi tipici riportati nell'elaborato MV100P-PE-TEK-3211-C0.

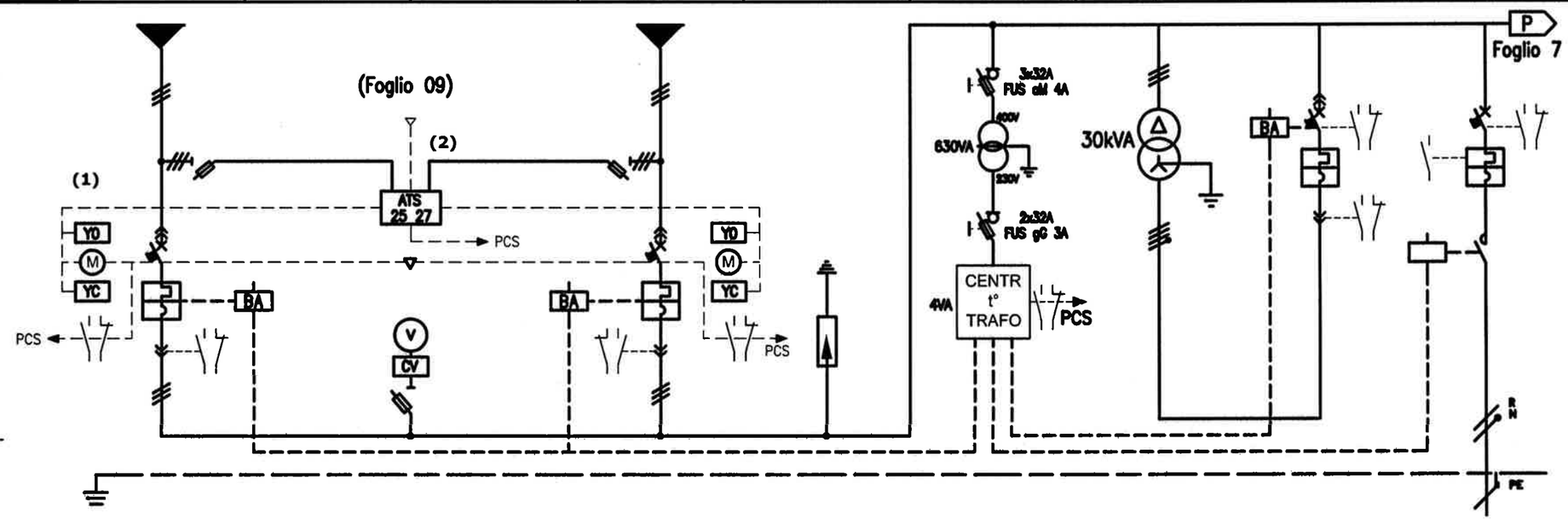

(1)NOTA:
Schemi commutazione interruttori di arrivo - Tipico 02

(2)NOTA:
Dispositivo ATS - Tipico 03

NUMERAZIONE MORSETTI

NUMERAZIONE CIRCUITO		DISTRIBUZIONE		RSTPE						RSTPE			3	–	4	RSTPE	5	RSTN	6	RN
DESCRIZIONE CIRCUITO			DAL N-QGB8003A SBARRA-P						DAL N-QGB8003B SBARRA-P			SCARICATORI	Centralina termometrica trasformatore		TRASFORMATORE D'ISOLAMENTO 415/400 V – Dyn		Protezione secondario Trafo		Protezione Ventilazione Trafo	
TIPO APPARECCHIO			–						–								–		–	
INTERRUTTORE	Icu [kA]		36						36								36		25	
	N. POLI	In [A]	3P	63					3P	63							4P	50	2P	10
	CURVA/SGANCIATORE		TM-D						TM-D								TM-D		C	
	Ir [A]	tr [s]	63	1X					63	1X							40	0.8X	10	
	Isd [A]	tsd [s]	630						630								400		100	
	Ii [A]																			
	Ig [A]	tg [s]																		
DIFFERENZIALE	TIPO	CLASSE																		
	Idn [A]	tdn [ms]																		
CONTATTORE	TIPO	CLASSE																		
TELERUTTORE	BOBINA [V]	N. POLI	In [A]																	
TERMICO	TIPO	Irth [A]																		
FUSIBILE	N. POLI	In [A]																		
ALTRE APP.	TIPO	MODELLO																		
CONDUTTURA	TIPO ISOLAMENTO	POSA	EPR						EPR											
	SEZIONE FASE-N-PE/PEN [mmq]																			
	Ib [A]	Iz [A]																		
	Un [V]	Pn [kW]	400						400											
FONDO LINEA	Icc min [kA]	Icc max [kA]		36						36										
	LUNGHEZZA [m]	dV TOTALE [%]																		
NOTE																				

EDIFICIO ELE/HVAC
N-QLP8007A/B - SCHEMA UNIFILARE

Rev. C0	28/02/2013	MV100P-PE-GEK-3095-C0	Fog. n. 7
		SCHEMA UNIFILARE	

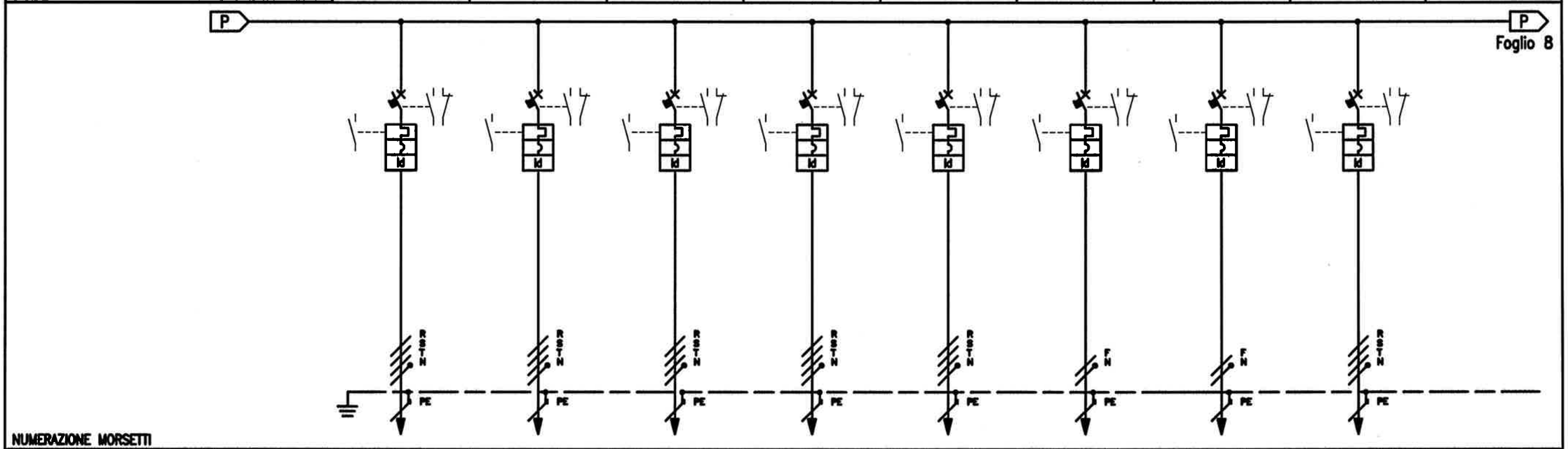

RIF. QUADRO			1		2		3		4		5		6		7		8		9	
NUMERAZIONE MORSETTI																				
NUMERAZIONE CIRCUITO	DISTRIBUZIONE		7	RSTNPE	8	RSTNPE	9	RSTNPE	10	RSTNPE	11	RSTNPE	12	FNPE	13	FNPE	14	RSTNPE		
DESCRIZIONE CIRCUITO			Al N-QLP8007C7A/B Sbarra P		Al N-QLP8007C6A/B Sbarra P		Al N-QLP8007C5A/B Sbarra P		Circuito Luce Pianta Quota +0,5 P01		Circuito Luce Pianta Quota +3,65 P02		Circuito Luce Pianta Quota +3,65 P03		Circuito Luce Pianta Quota +3,65 P04		Circuito Luce Scale e Copertura P05			
TIPO APPARECCHIO																				
INTERRUTTORE	Icu [kA]		25		25		25		25		25		25		25		25			
	N. POLI	In [A]	4P	16	4P	16	4P	16	4P	6	4P	6	2P	6	2P	6	4P	6		
	CURVA/SGANCIATORE		C		C		C		C		C		C		C		C			
	Ir [A]	tr [s]	16		16		16		6		6		6		6		6			
	Isd [A]	tsd [s]	160		160		160		60		60		60		60		60			
	Ii [A]																			
	Ig [A]	tg [s]																		
DIFFERENZIALE	TIPO	CLASSE	–	AC	–	AC	–	AC	–	AC	–	AC	–	AC	–	AC	–	AC		
	Idn [A]	tdn [ms]	0,03	Istantaneo	0,03	Istantaneo	0,03	Istantaneo	0,03	Istantaneo	0,03	Istantaneo	0,03	Istantaneo	0,03	Istantaneo	0,03	Istantaneo		
CONTATTORE	TIPO	CLASSE																		
TELERUTTORE	BOBINA [V]	N. POLI In [A]																		
TERMICO	TIPO	Irth [A]																		
FUSIBILE	N. POLI	In [A]																		
ALTRE APP.	TIPO	MODELLO																		
CONDUTTURA	TIPO ISOLAMENTO	POSA	EPR	14	EPR	14	EPR	14	EPR	13	EPR	13	EPR	13	EPR	13	EPR	13		
	SEZIONE FASE-N-PE/PEN [mmq]		3X50+1X25+1G25		3X50+1X25+1G25		3X50+1X25+1G25		5G2,5		5G2,5		3G2,5		3G2,5		5G2,5			
	Ib [A]	Iz [A]	3,2	175	3,2	175	3,2	175	1,96	30	1,96	30	2,4	30	1,443	30	1,28	30		
	Un [V]	Pn [kW]	400	2	400	2	400	2	400	1,225	400	1,225	230	0.5	230	0,3	400	0,8		
FONDO LINEA	Icc min [kA]	Icc max [kA]																		
	LUNGHEZZA [m]	dV TOTALE [%]	120	0,9	190	0,9	260	1	60	0,49	55	0,46	55	1	85	0,97	90	0,4		
NOTE																				

EDIFICIO ELE/HVAC
N-QLP8007A/B - SCHEMA UNIFILARE

Rev. C0	28/02/2013	MV100P-PE-GEK-3095-C0	Fog. n. 8
		SCHEMA UNIFILARE	

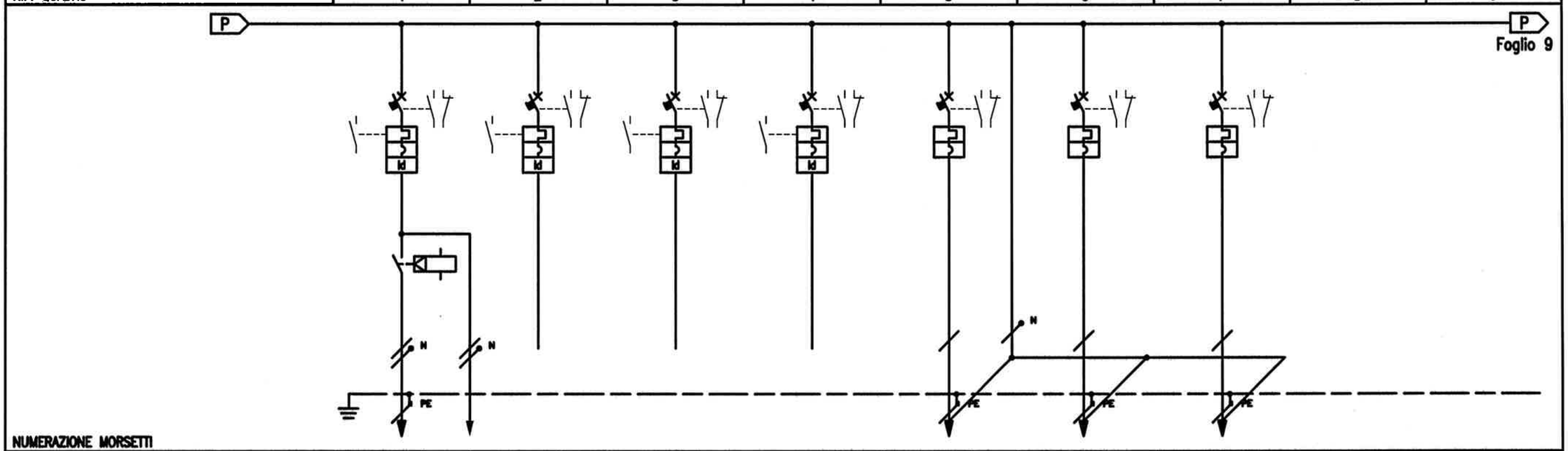

RIF. QUADRO			1		2		3		4		5		6		7		8		9	
NUMERAZIONE MORSETTI																				
NUMERAZIONE CIRCUITO	DISTRIBUZIONE		15	FNPE	16	RSTNPE	17	RSTNPE	18	RSTNPE	19	RPE	20	SPE	21	TPE				
DESCRIZIONE CIRCUITO			Galleria principale Distribuzione "A" P01A		Riserva		Riserva		Riserva		Fili pilota R-N		Fili pilota S-N		Fili pilota T-N					
TIPO APPARECCHIO			-		-		-		-		-		-		-					
INTERRUTTORE	Icu [kA]		6		25		25		25		10		10		10					
	N. POLI	In [A]	2	6	4P	6	4P	6	4P	6	1	3	1	3	1	3				
	CURVA/SGANCIATORE		C		C		C		C		C		C		C					
	Ir [A]	tr [s]	6		6		6		6		3		3		3					
	Isd [A]	tsd [s]	60		60		60		60		30		30		30					
	Ii [A]																			
	Ig [A]	tg [s]																		
DIFFERENZIALE	TIPO	CLASSE	-	A	-	AC	-	AC	-	AC										
	Idn [A]	tdn [ms]	0,03	Istantaneo	0,03	Istantaneo	0,03	Istantaneo	0,03	Istantaneo										
CONTATTORE	TIPO	CLASSE											-	AC1						
TELERUTTORE	BOBINA [V]	N. POLI											230	2	16					
TERMICO	TIPO	Irth [A]																		
FUSIBILE	N. POLI	In [A]																		
ALTRE APP.	TIPO	MODELLO																		
CONDUTTURA	TIPO ISOLAMENTO	POSA	EPR	14							EPR	14	EPR	14	EPR	14				
	SEZIONE FASE-N-PE/PEN [mmq]										1X1,5		1X1,5		1X1,5					
	Ib [A]	Iz [A]	1,2	32,8							0,5	23,7	0,5	23,7	0,5	23,7				
	Un [V]	Pn [kW]	230	0.25							230	0,1	230	0,1	230	0,1				
FONDO LINEA	Icc min [kA]	Icc max [kA]									3,6		3,6		3,6					
	LUNGHEZZA [m]	dV TOTALE [%]	80	0,7							100	1,1	100	1,1	100	1,1				
NOTE																				

EDIFICIO ELE/HVAC
N-QLP8007A/B - SCHEMA UNIFILARE

Rev. C0	28/02/2013	MV100P-PE-GEK-3095-C0	Fog. n. 9
		SCHEMA UNIFILARE	

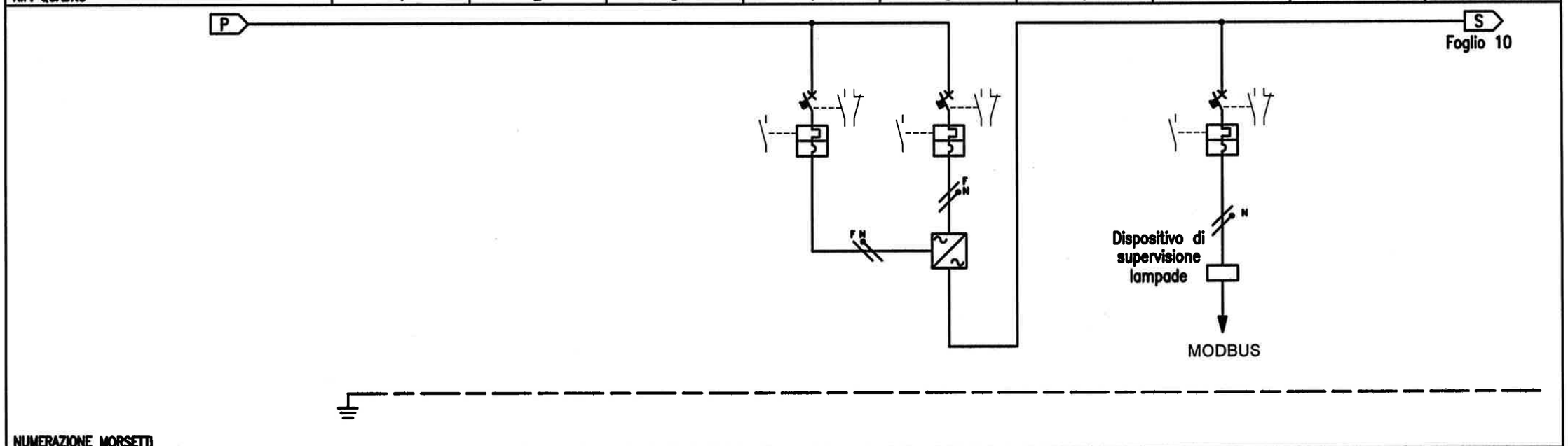

NUMERAZIONE MORSETTI

NUMERAZIONE CIRCUITO		DISTRIBUZIONE																												
															22	RNPE	23	SNPE			24	SNPE								
DESCRIZIONE CIRCUITO															Linea ricarica batterie soccorritore luce		Soccorritore luce di sicurezza N-QCS8003A/B				Dispositivi di commut. e supervisione									
TIPO APPARECCHIO															–		–				–									
INTERRUTTORE	Icu [kA]														20		36				20									
	N. POLI	In [A]													2P	20	2P	50			2P	6								
	CURVA/SGANCIATORE														C		C				C									
	Ir [A]	tr [s]													20		50				6									
	Isd [A]	tsd [s]													200		500				60									
	Ii [A]																													
	Ig [A]	tg [s]																												
DIFFERENZIALE	TIPO	CLASSE																												
	Idn [A]	tdn [ms]																												
CONTATTORE	TIPO	CLASSE																												
TELERUTTORE	BOBINA [V]	N. POLI	In [A]																											
TERMICO	TIPO	Irth [A]																												
FUSIBILE	N. POLI	In [A]																												
ALTRE APP.	TIPO	MODELLO																												
CONDUTTURA	TIPO ISOLAMENTO	POSA													EPR	13	EPR	13												
	SEZIONE FASE-N-PE/PEN [mmq]														3G6		3G25													
	Ib [A]	Iz [A]																												
	Un [V]	Pn [kW]																6KVA												
FONDO LINEA	Icc min [kA]	Icc max [kA]																												
	LUNGHEZZA [m]	dV TOTALE [%]																												
NOTE																														

EDIFICIO ELE/HVAC
N-QLP8007A/B - SCHEMA UNIFILARE

Rev. C0	28/02/2013	MV100P-PE-GEK-3095-C0	Fog. n. 10
		SCHEMA UNIFILARE	

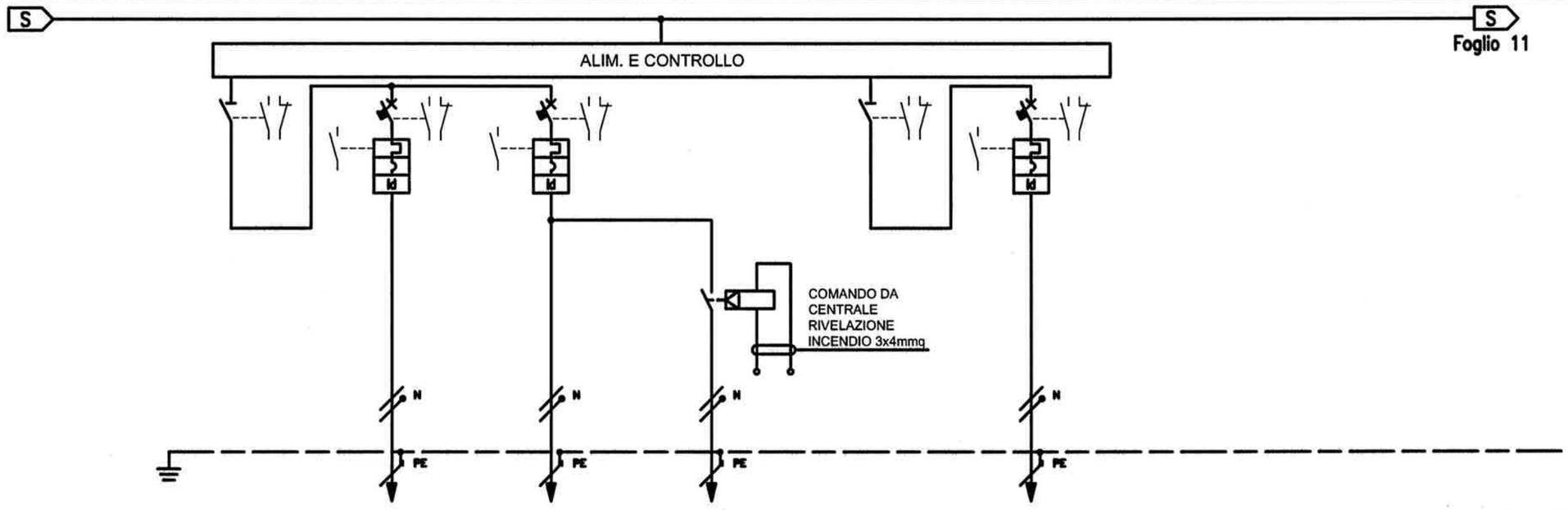

RIF. QUADRO			1		2		3		4		5		6		7		8		9	
NUMERAZIONE MORSETTI																				
NUMERAZIONE CIRCUITO	DISTRIBUZIONE			SN		SNPE		SNPE		SNPE		SN		SNPE						
DESCRIZIONE CIRCUITO			Spalla sud +0.5 Cassone di Spalla e cassone 7		Luci esodo Sempre accese S01		Luci emergenza S02		Luci vie di fuga S03		Edificio Spalla sud +0.5		Luci emergenza S04							
TIPO APPARECCHIO					–		–				–		–							
INTERRUTTORE	Icu [kA]				6		6						6							
	N. POLI	In [A]	2	40	2	6	2	6			2	40	2	6						
	CURVA/SGANCIATORE				K		K						K							
	Ir [A]	tr [s]			6		6						6							
	Isd [A]	tsd [s]			60		60						60							
	Ii [A]																			
	Ig [A]	tg [s]																		
DIFFERENZIALE	TIPO	CLASSE			–	A	–	A					–	A						
	Idn [A]	tdn [ms]			0,03	Istantaneo	0,03	Istantaneo					0,03	Istantaneo						
CONTATTORE	TIPO	CLASSE							CT 16											
TELERUTTORE	BOBINA [V]	N. POLI / In [A]							230	2 / 16										
TERMICO	TIPO	Irth [A]																		
FUSIBILE	N. POLI	In [A]																		
ALTRE APP.	TIPO	MODELLO																		
CONDUTTURA	TIPO ISOLAMENTO	POSA			EPR	14	EPR	14	EPR	14			EPR	14						
	SEZIONE FASE-N-PE/PEN [mmq]				3G2,5		3G4		3G1,5				3G4							
	Ib [A]	Iz [A]			0,48	33	0.97	45	0,29	23,7			1.9	45						
	Un [V]	Pn [kW]			230	0,105	230	0,2	230	0,060			230	0,4						
FONDO LINEA	Icc min [kA]	Icc max [kA]																		
	LUNGHEZZA [m]	dV TOTALE [%]			120	1,2	120	1,9	120	1,3			150	2,3						
NOTE																				

EDIFICIO ELE/HVAC
N-QLP8007A/B - SCHEMA UNIFILARE

Rev. C0	28/02/2013	MV100P-PE-GEK-3095-C0	Fog. n. 11
		SCHEMA UNIFILARE	

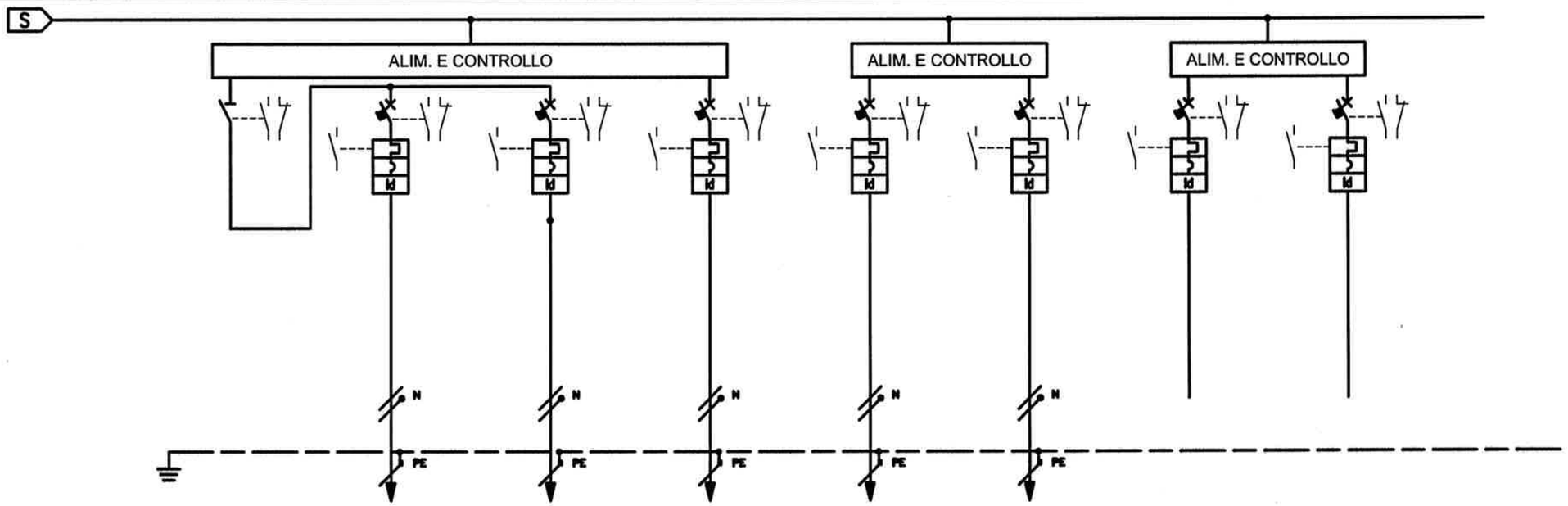

RIF. QUADRO			1		2		3		4		5		6		7		8		9	
NUMERAZIONE MORSETTI																				
NUMERAZIONE CIRCUITO	DISTRIBUZIONE			SN		SNPE		SNPE		SNPE		SNPE		SNPE		SNPE		SNPE		
DESCRIZIONE CIRCUITO			Edificio Spalla sud +3.65		Luci esodo Sempre accese S05		Luci emergenza S06		AI N-QLP8007C7A/B Sbarra S		AI N-QLP8007C6A/B Sbarra S		AI N-QLP8007C5A/B Sbarra S		Riserva		Riserva			
TIPO APPARECCHIO					–		–		–		–		–		–		–			
INTERRUTTORE	Icu [kA]				6		6		20		20		20		20		20			
	N. POLI	In [A]	2	40	2	6	2	6	2P	6	2P	6	2P	6	2P	6	2P	6		
	CURVA/SGANCIATORE				K		K		K		K		K		K		K			
	Ir [A]	tr [s]			6		6		6		6		6		6		6			
	Isd [A]	tsd [s]			60		60		60		60		60		60		60			
	Ii [A]																			
	Ig [A]	tg [s]																		
DIFFERENZIALE	TIPO	CLASSE			–	A	–	A	–	AC	–	AC	–	AC	–	AC	–	AC		
	Idn [A]	tdn [ms]			0,03	Istantaneo	0,03	Istantaneo	0,03	Istantaneo	0,03	Istantaneo	0,03	Istantaneo	0,03	Istantaneo	0,03	Istantaneo		
CONTATTORE	TIPO	CLASSE																		
TELERUTTORE	BOBINA [V]	N. POLI / In [A]																		
TERMICO	TIPO	Irth [A]																		
FUSIBILE	N. POLI	In [A]																		
ALTRE APP.	TIPO	MODELLO																		
CONDUTTURA	TIPO ISOLAMENTO	POSA			EPR	14	EPR	14	EPR	14	EPR	14	EPR	14						
	SEZIONE FASE-N-PE/PEN [mmq]				3G2,5		3G6		3G10		3G10		3G16							
	Ib [A]	Iz [A]			0.72	33	2.32	45	3	78	3	78	3	105						
	Un [V]	Pn [kW]			230	0,15	230	0.48	230	0.7	230	0.7	230	0.7						
FONDO LINEA	Icc min [kA]	Icc max [kA]							0.32		0.21		0.24							
	LUNGHEZZA [m]	dV TOTALE [%]			150	1,2	150	1,9	120	0.8	190	1,3	260	1,1						
NOTE																				